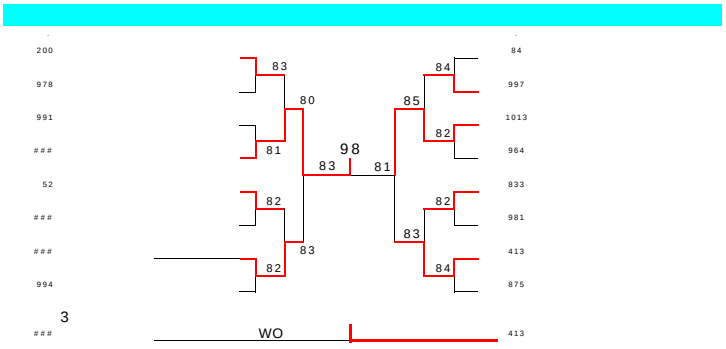
200
978
991
###
52
###
###
994
3
###
83
80
81
98
83
81
82
83
82
84
85
82
82
83
84
84
997
1013
964
833
981
413
875
WO
413

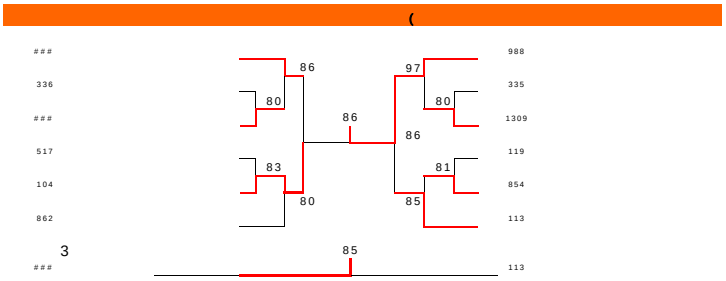
(
###
336
###
517
104
862
3
###
86
80
83
80
86
97
80
86
81
85
85
988
335
1309
119
854
113
113

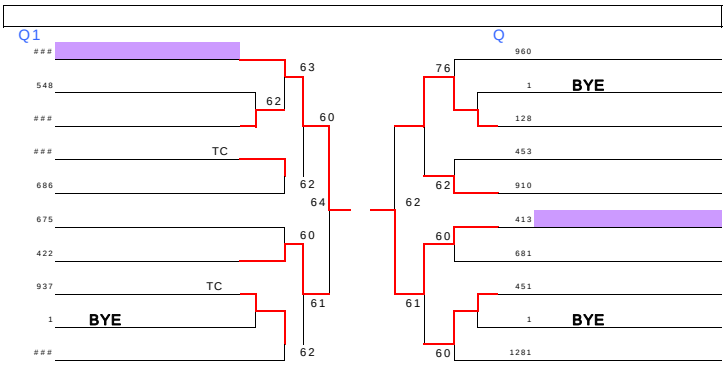
Q1
###
548
###
###
686
675
422
937
1
###
TC
TC
BYE
63
62
60
62
64
60
61
62
76
62
60
61
60
Q
960
1
128
453
910
413
681
451
1
1281
BYE
BYE

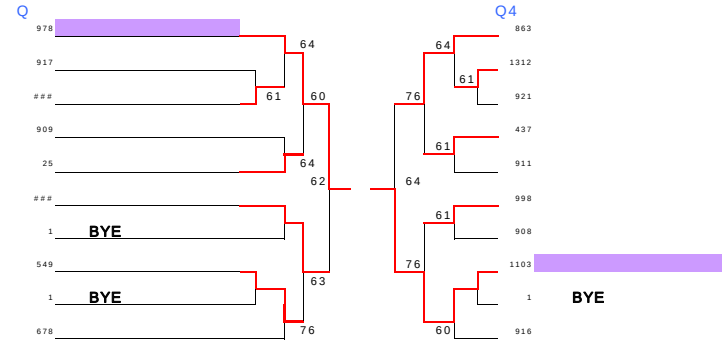
Q
978
917
###
909
25
###
1
549
1
678
BYE
BYE
64
61
60
64
62
63
76
64
76
64
61
76
Q4
863
1312
921
437
911
998
908
1103
1
916
BYE

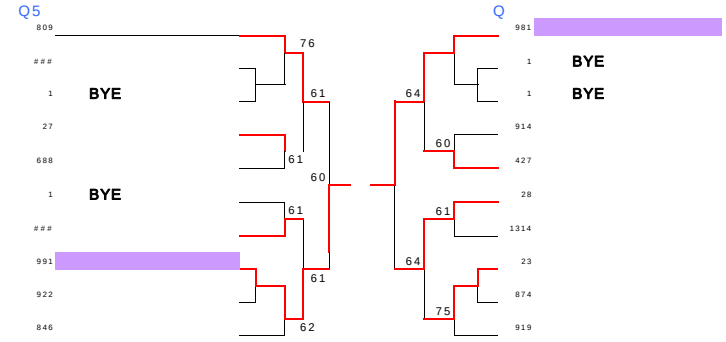
Q5
809
###
1
27
688
1
###
991
922
846
BYE
BYE
76
61
61
60
61
61
62
64
60
61
64
75
Q
981
1
1
914
427
28
1314
23
874
919
BYE
BYE

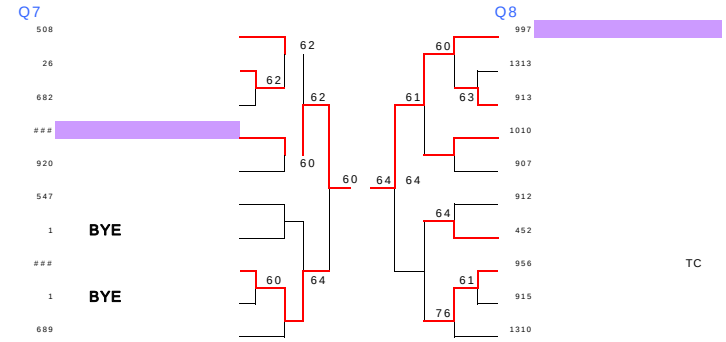
Q7
508
26
682
###
920
547
1
###
1
689
BYE
BYE
62
62
62
60
60
64
60
64
61
64
64
Q8
997
1313
913
1010
907
912
452
956
915
1310
63
61
TC