変更履歴

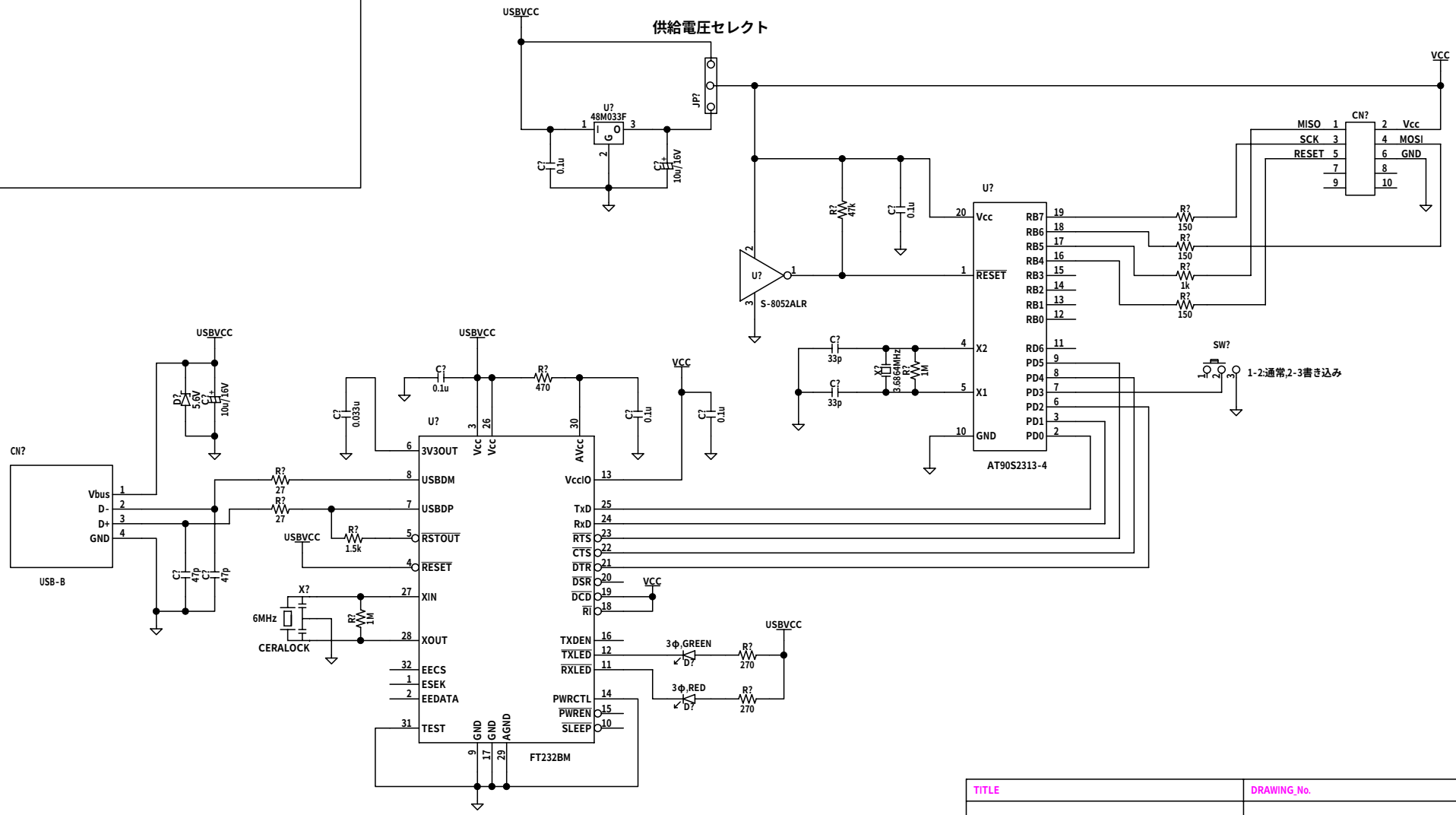

TITLE	DRAWING_No.		
USB-SPI BRIDGE基板			
SHEET	DATE	DESIGN	黒猫電脳研究室
/	2005.05.08	Junnichi Tomaru	