男　子　ダ　ブ　ル　ス　①

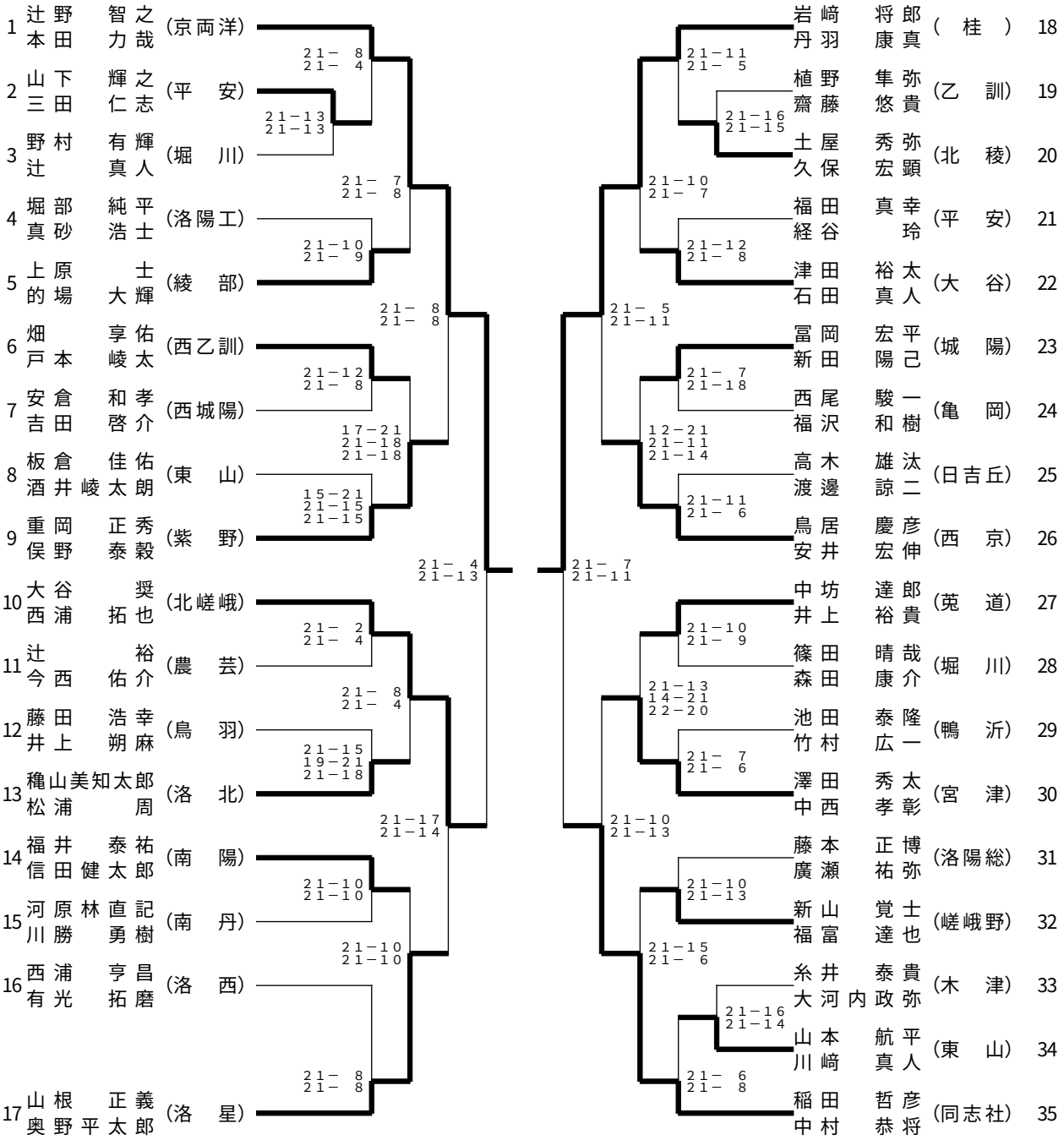
1 辻野 智之 本田 力哉 (京両洋)
2 山下 輝之 三田 仁志 (平 安)
3 野村 有輝 辻 真人 (堀 川)
4 堀部 純平 真砂 浩士 (洛陽工)
5 上原 士 的場 大輝 (綾 部)
6 畑 享佑 戸本 崚太 (西乙訓)
7 安倉 和孝 吉田 啓介 (西城陽)
8 板倉 佳佑 酒井崚太朗 (東 山)
9 重岡 正秀 俣野 泰穀 (紫 野)
10 大谷 奨 西浦 拓也 (北嵯峨)
11 辻 裕 今西 佑介 (農 芸)
12 藤田 浩幸 井上 朔麻 (鳥 羽)
13 穐山美知太郎 松浦 周 (洛 北)
14 福井 泰祐 信田健太郎 (南 陽)
15 河原林直記 川勝 勇樹 (南 丹)
16 西浦 亨昌 有光 拓磨 (洛 西)
17 山根 正義 奥野平太郎 (洛 星)
21－ 8 21－ 4
21－13 21－13
21－ 7 21－ 8
21－10 21－ 9
21－ 8 21－ 8
21－12 21－ 8
17－21 21－18 21－18
15－21 21－15 21－15
21－ 4 21－13
21－ 2 21－ 4
21－ 8 21－ 4
21－15 19－21 21－18
21－17 21－14
21－10 21－10
21－10 21－10
21－ 8 21－ 8
21－ 7 21－11
21－ 5 21－11
21－10 21－ 7
21－11 21－ 5
21－16 21－15
21－12 21－ 8
12－21 21－11 21－14
21－ 7 21－18
21－11 21－ 6
21－10 21－ 9
21－13 14－21 22－20
21－ 7 21－ 6
21－10 21－13
21－10 21－13
21－15 21－ 6
21－16 21－14
21－ 6 21－ 8
岩﨑 将郎 丹羽 康真 (桂) 18
植野 隼弥 齋藤 悠貴 (乙訓) 19
土屋 秀弥 久保 宏顕 (北稜) 20
福田 真幸 経谷 玲 (平安) 21
津田 裕太 石田 真人 (大谷) 22
冨岡 宏平 新田 陽己 (城陽) 23
西尾 駿一 福沢 和樹 (亀岡) 24
高木 雄汰 渡邊 諒二 (日吉丘) 25
鳥居 慶彦 安井 宏伸 (西京) 26
中坊 達郎 井上 裕貴 (莵道) 27
篠田 晴哉 森田 康介 (堀川) 28
池田 泰隆 竹村 広一 (鴨沂) 29
澤田 秀太 中西 孝彰 (宮津) 30
藤本 正博 廣瀬 祐弥 (洛陽総) 31
新山 覚士 福富 達也 (嵯峨野) 32
糸井 泰貴 大河内政弥 (木津) 33
山本 航平 川﨑 真人 (東山) 34
稲田 哲彦 中村 恭将 (同志社) 35